SURFACE PROTECT./OBERFL. SCHUTZ	
I	JED 240-3
II	JED-256-1
III	JED-371
IV	Al , JED-259
V	GUMMI o.KUNSTSTOFF
VI	Ms

MEDIUM : AIR
MEDIUM : LUFT
FLUIDE : AIR
FLUIDO : ARIA

NOMINAL DIAMETER :
NENNWEITE : MIN Ø8.5mm
DIAMETRE NOMINAL :
DIAMETRO NOMINALE:

THERMAL RANGE OF APPLICATION :
THERMISCHER ANWENDUNGSBEREICH : -40 °C...+80 °C
GAMME D'APPLICATION THERMIQUE :
CAMPO DI APPLICAZIONE TERMICA :

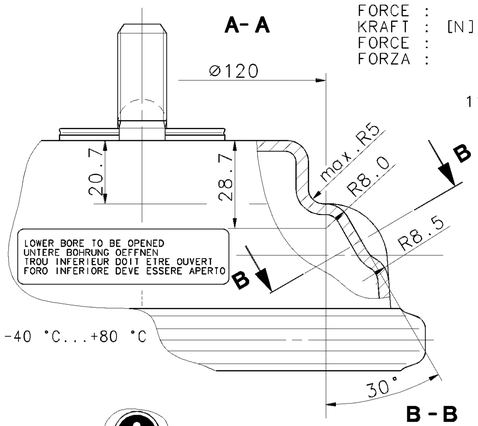

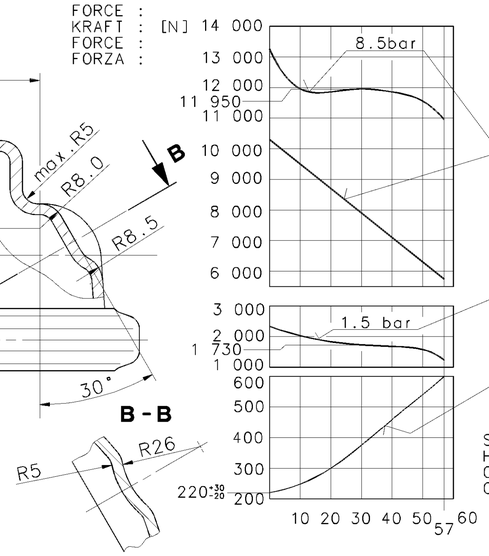

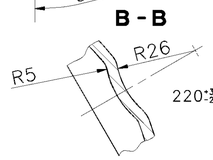

AIR VOLUME OF SERVICE BRAKE PART AT 2/3 OF ITS STROKE
HUBVOLUMEN DES BETRIEBSBREMSTEILES BEI 2/3 HUB
VOLUME D'AIR DU DISPOSITIF DU FREIN DE SERVICE A 2/3 DE LA COURSE
VOLUME D'ARIA DELLA SEZIONE DI FRENO DI SERVIZIO A 2/3 DELLA CORSA : ca.0.70x10³ cm³

AIR VOLUME OF SPRING BRAKE PART
HUBVOLUMEN DES FEDERSPEICHERS
VOLUME D'AIR DU DISPOSITIF RESSORT
VOLUME D'ARIA DELLA SEZIONE A MOLLA : ca.1.4x10³ cm³

OUTPUT FORCE OF SPRING BRAKE PART, RELEASE PRESSURE
KRAFTABGABE DES FEDERSPEICHERS, LOESEDRUCK
EFFORT DE POUSSEE DU DISPOSITIF RESSORT, PRESSION DE DESSERRAGE
FORZA DI SPINTA DELLA SEZIONE A MOLLA, PRESSIONE DI RILASCIO : pe 5.1±0.3 bar

OUTPUT FORCE OF SERVICE BRAKE PART AT
KRAFTABGABE DES BETRIEBSBREMSTEILES BEI
EFFORT DE POUSSEE DU DISPOSITIF DU FREIN DE SERVICE SOUS
FORZA DI SOINTA DELLA SEZIONE DI FRENO DI SERVIZIO PER

FORCE OF RETURN SPRING OF SERVICE BRAKE PART
RUECKSTELLFEDERKRAFT DES BETRIEBSBREMSTEILES
EFFORT DU RESSORT DE RAPPEL DU DISPOSITIF DU FREIN DE SERVICE
FORZA DELLA MOLLA DI RITORNO DELLA SEZIONE DI FRENO DI SERVIZIO

* SEALING SURFACE
DICHTFLAECHE
SURFACE D' ETANCHEITE
SUPERFICI DI TENUTA

** DEFLECTION: AT STROKE
AUSLENKUNG: max.8° BEI HUB 0 mm
DEFLEXION : A COURSE
DEVIAZIONE: A CORSA

SW= WIDTH ACROSS FLATS
SCHLUESSELWEITE
SURPLATS
LARGHEZZA IN CHIAVE

PORT	:	SERVICE BRAKING SYSTEM, WORKING PRESSURE	:	(TEMPORARILY	:
ANSCHLUSS	:	BETRIEBSBREMSANLAGE, BETRIEBSDRUCK	: Pe max.=10.2 bar	(KURZZEITIG	: Pe max.=13 bar)
ORIFICE	: 11	DISPOSITIF DE FREINAGE DE SERVICE, PRESSION D'UTILISATION	:	(DE COURTE DUREE	:
ORIFIZIO	:	DISPOSITIVO DI FRENATURA DI SERVIZIO, PRESSIONE DI ESERCIZIO	:	(BREVE TEMPO SOLO	:
PORT	:	SPRING BRAKE CYLINDER, WORKING PRESSURE	:	(TEMPORARILY	:
ANSCHLUSS	: 12	FEDERSPEICHERZYLINDER, BETRIEBSDRUCK	: Pe max.= 8.5bar	(KURZZEITIG	: Pe max.=11 bar)
ORIFICE	:	CYLINDRE A RESSORT, PRESSION D'UTILISATION	:	(DE COURTE DUREE	:
ORIFIZIO	:	CILINDRO A MOLLA, PRESSIONE DI ESERCIZIO	:	(BREVE TEMPO SOLO	:

STROKE :
HUB : (mm)
COURSE :
CORSA :

TYPE DESIGNATION
TYPENBEZEICHNUNG
TYPE
TIPO DI DESIGNAZIONE

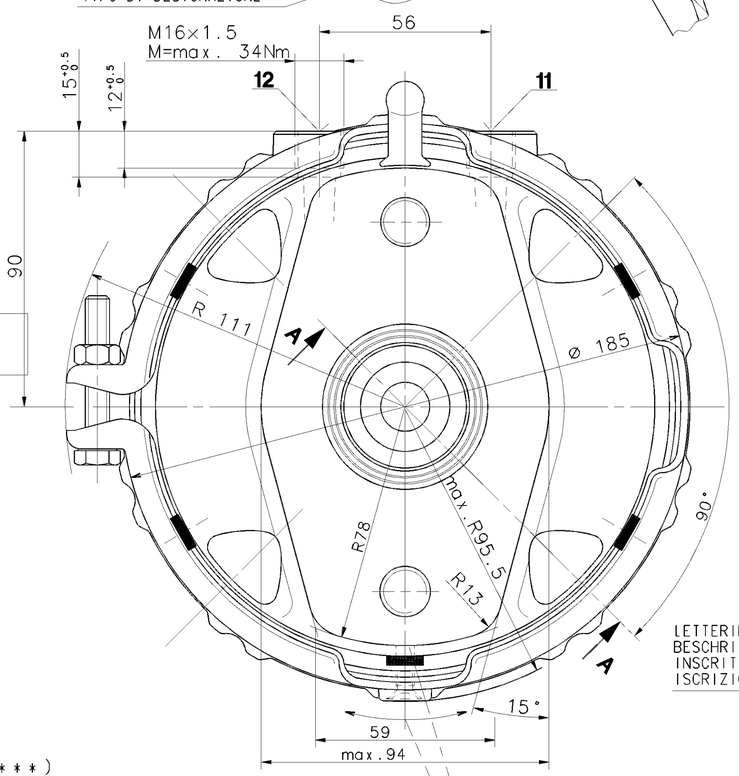

RELEASE POSITION
LOESESTELLUNG
POSITION DE DESSERRAGE
POSIZIONE DI RILASCIO

STATE AS SUPPLIED
ANLIEFERUNGSZUSTAND
ETAT DE LIVRAISON
STATO DI CONSEGNA

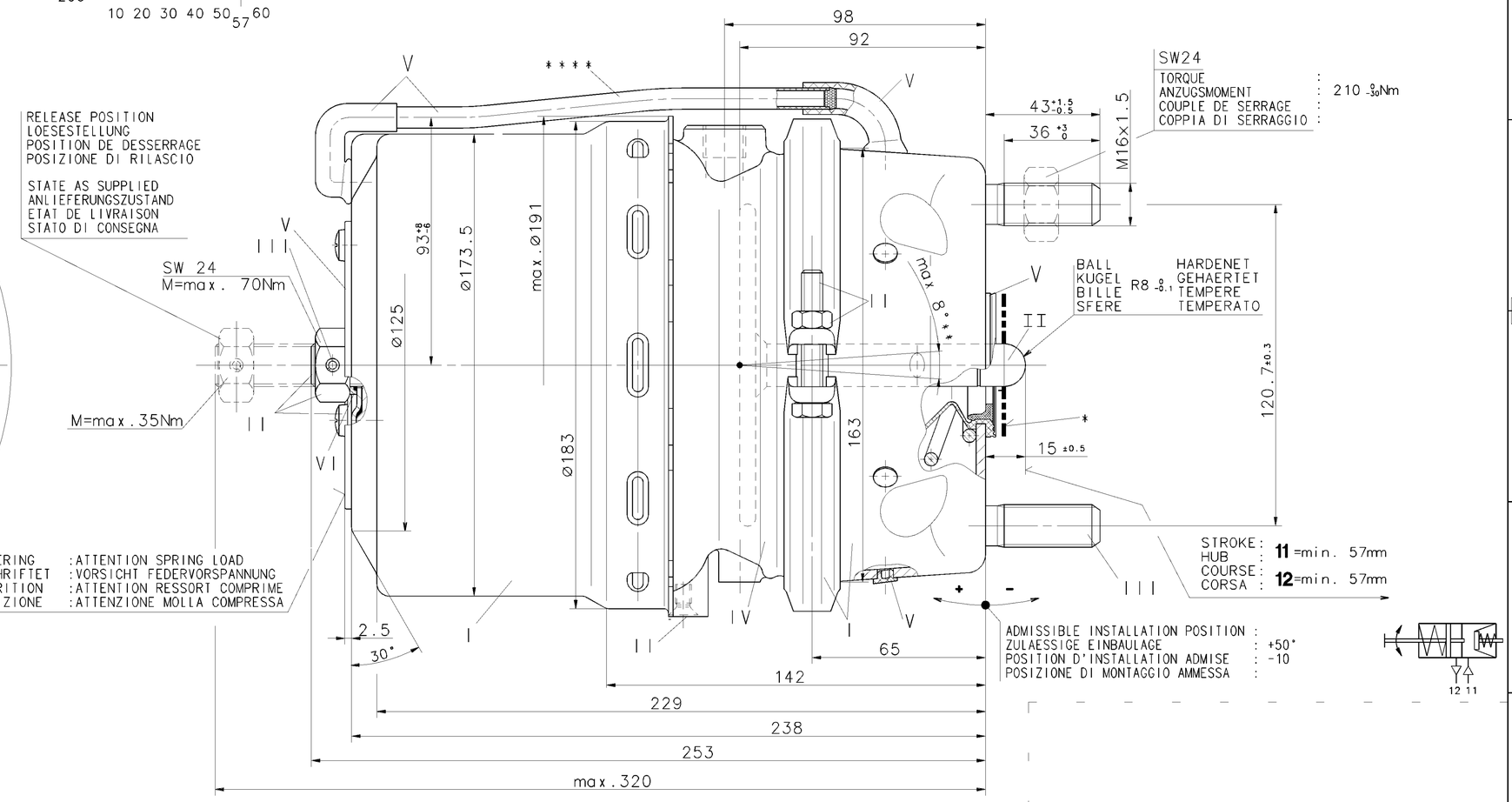

***)
TO BE INSTALLED BREATHER HOLE
IM EINBAUZUSTAND ATMUNGSBOHRUNG Ø6 ±30°
A MONTER AVEC LE RENIFLARD
INSTALLAZIONE : CON IL FORO DI SFIATO

TO BE INSTALLED WITH LOWER BREATHER HOLE OPEN
IM EINBAUZUSTAND UNTERE ATMUNGSBOHRUNG GEOEFFNET
A MONTER AVEC LE RENIFLARD INFERIEUR OUVERT
INSTALLAZIONE : CON IL FORO DI SFIATO INFERIORE APERTO

****)
POSITIONING OF BREATHER TUBE IN UPPER RANGE MANDATORY
ATMUNGSROHR MUSS BEIM EINBAU IM OBEREN BEREICH ANGEORDNET WERDEN
AU MONTAGE IL EST IMPOSE A DISPOSER LE TUBE DE RESPIRATION DANS LA ZONE SUPERIEURE
PER IL MONTAGGIO SI DEVE DISPORRE IL TUBO RESPIRATORE

HAUPTANSICHTEN BEZIEHEN SICH NUR AUF DIE ABMESSUNGEN
POSITION DER BAUTEILE SIEHE ABWANDLUNGSDARSTELLUNGEN

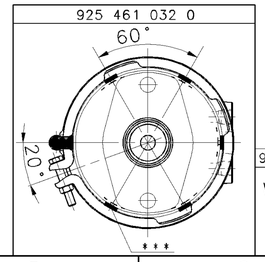

925 461 032 0	4.454.1056.00			24/24	~8.5
WABCO	CUSTOMER'S NO. KUNDEN-NR. No. CLIENT No. CLIENTE			TYPE TYP TYPE TIPO	MASS GEWICHT MASSE MASSA (kg)

IDENTIFICATION

GENERAL SPECIFICATION:	JED-334				
FURTHER TECHNICAL DATA:					
DOC. CODE:		SHEET:	TO		

GENERAL TOLERANCES

CLASS 1)	RANGE OF NOMINAL DIMENSIONS (± mm) ≤50	>50 ≤180	>180 ≤400	>400	∡
FINE	0,5	1,0	1,5	2,0	
MEDIUM	1,0	2,0	3,0	4,0	± 3°
COARSE	2,0	3,5	5,0	6,5	

TAPPED HOLES ACC. ISO 4039 / JED-152
1) TOLERANCE CLASS APPLIED CROSSMARKED

DCN-NO.	REV.	DATE

CADAM-DRAWING COPYRIGHT

DATE	SIGNATURE
DRAWN: 00-01-20	EWALD
CHECKED: 00-01-20	RISCHER
STANDARDIZATION:	

WABCO

TRISTOP® -CYLINDER G-DISC
TRISTOP® -ZYLINDER 24/24
CYLINDRE-TRISTOP®
CILINDRO-T ®

MASS	SCALE	PRODUCT IDENTIFICATION NO.	DOC. CODE	SHEET
KG	1:1	925 461 033 0	653	1/1
SIZE	T.R.I.			
A 1	185		SHAPE CODE	REPLACEMENT FOR

100mm

EXPERT CODE 7 3 8

PRODUCT TYPE

TOUTE COMMUNICATION OU REPRODUCTION DE CE DOCUMENT, TOUTE EXPLOITATION OU COMMUNICATION DE SON CONTENU NON EST PERMISE SAUF AUTORISATION ÉCRITE. TOUS DROITS RÉSERVÉS, EN CAS DE DÉPOT DE BREVET, DE MODÈLE DÉCLARATION DE STYLE OU DE MARQUE WABCO ÉTAT À LA DISPOSITION DE TIERS OU MISE EN ŒUVRE DE TELLES DONNÉES, NOUS NE PRENDRONS ÉGALEMENT AUCUNE GARANTIE.

NON È PERMESSO CONSEGNARE A TERZI O RIPRODURRE QUESTO DOCUMENTO, NE UTILIZZARNE IL CONTENUTO O RENDERLO COMUNQUE ACCESSIBILE A TERZI. TUTTI I DIRITTI SONO RISERVATI, IN CASO DI DEPOSITO DI BREVETTI, MODELLI DI DESIGN O MARCHI WABCO NON ASSUMIAMO ALCUNA GARANZIA, PER QUANTO SIA STATO EFFETTUATO IL RISCHIO DI TALI DATI.

NO ESTA PERMITIDO PASAR A TERCEROS O REPRODUCIR ESTE DOCUMENTO, UTILIZAR O COMUNICAR SU CONTENIDO SIN AUTORIZACIÓN ESCRITA. TODOS LOS DERECHOS SON RESERVADOS, EN CASO DE PATENTE, MODELO DE DISEÑO O MARCA WABCO NO ASUMIMOS NINGUNA GARANTÍA, POR LO QUE ESTAMOS A DISPOSICIÓN DE TERCEROS O EN CASO DE EJECUCIÓN DE TALES DATOS.

COPYING OF THIS DOCUMENT, AND GIVING IT TO OTHERS AND THE USE OR COMMUNICATION OF THE CONTENTS THEREOF, ARE FORBIDDEN WITHOUT PRIOR WRITTEN CONSENT. ALL RIGHTS ARE RESERVED. IN THE EVENT OF THE GRANTING OF A PATENT, UTILITY MODEL OR DESIGN OR REGISTRATION OF A UTILITY MODEL OR DESIGN THIS DOCUMENT IS THE SUBJECT OF COPYRIGHT.

1009/016/3/04.93
625/1553